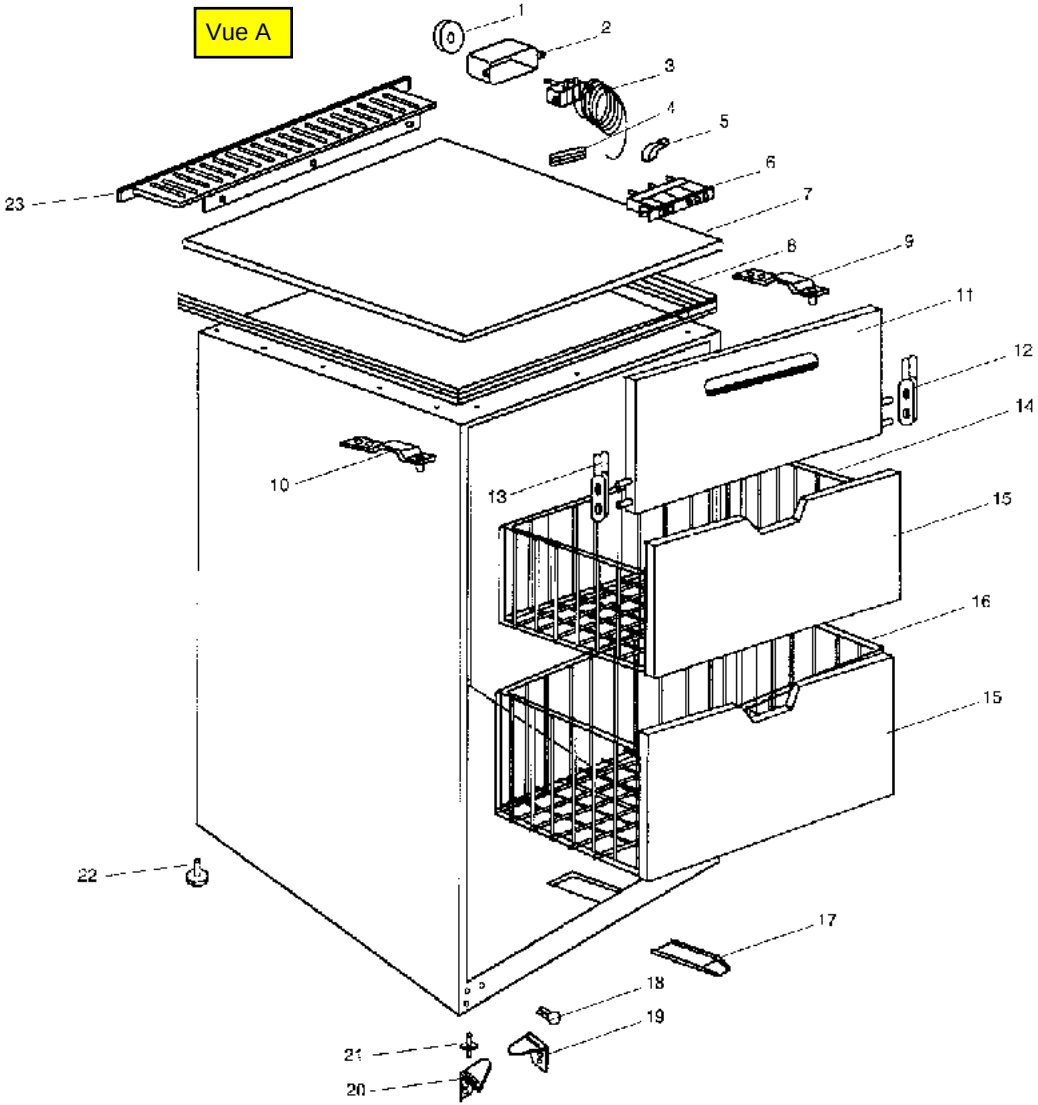
Vue A
1
2
3
4
5
6
7
8
9
10
11
12
13
14
15
16
15
17
18
19
20
21
22
23

Vue B

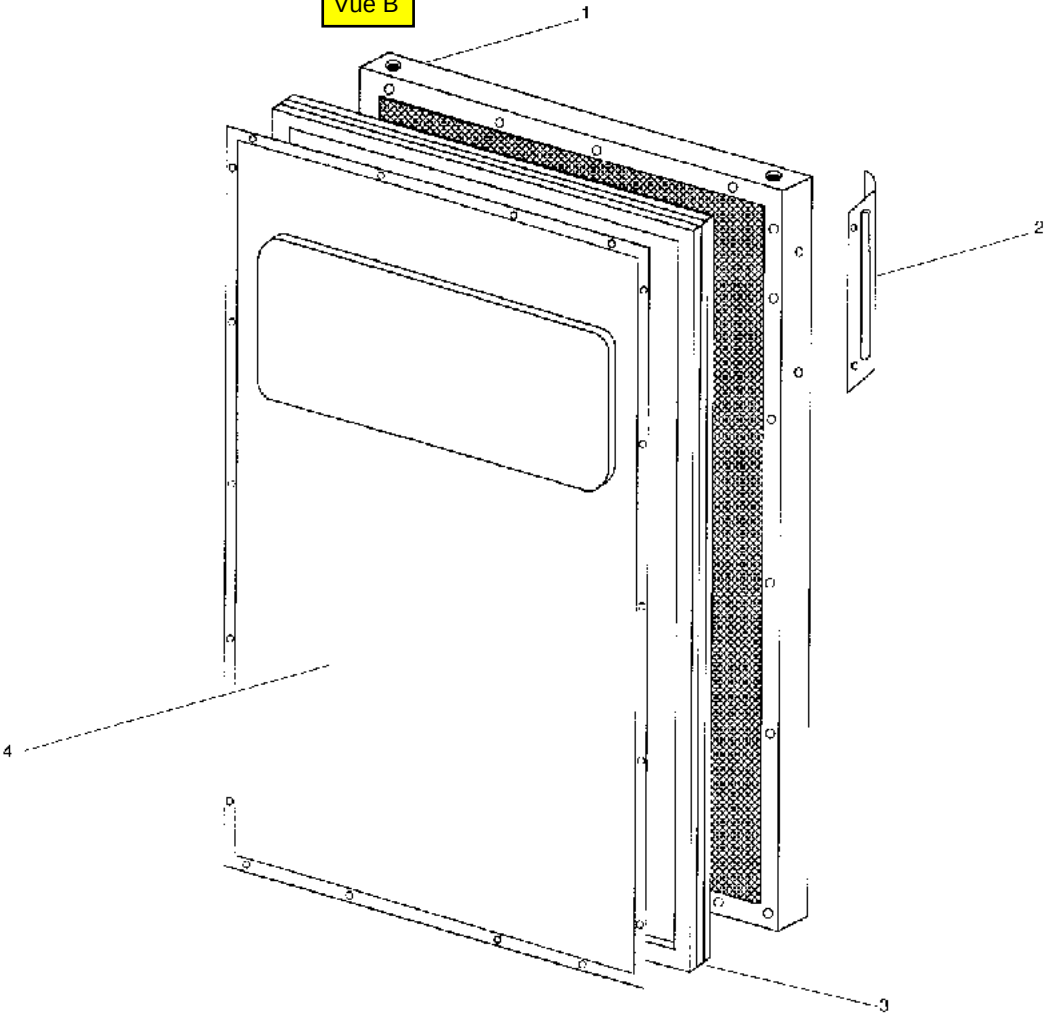

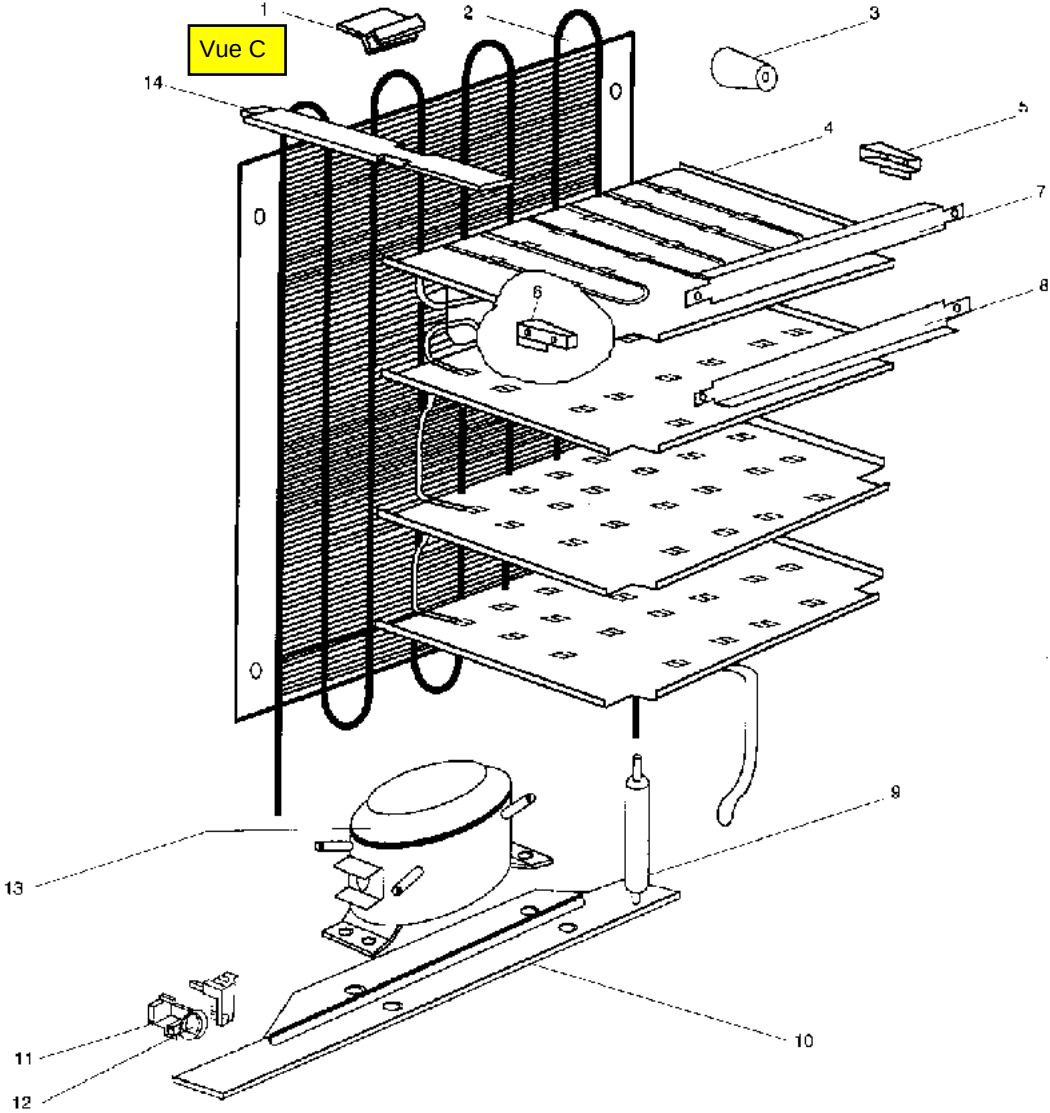
Vue C
1
2
3
4
5
6
7
8
9
10
11
12
13
14